20 164 003 **ATRIO MIJEŠALICA ZA UMIVAONIK, 3 OTVORA**

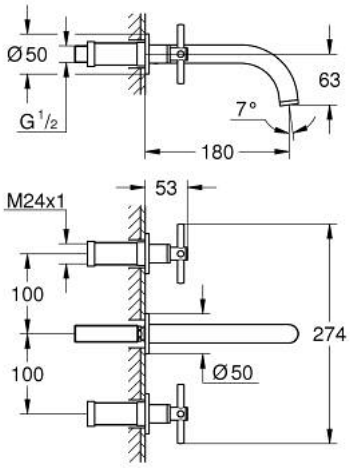

OPIS PROIZVODA

- Colour: chrome
- zidna ugradnja
- set za završnu instalaciju za
- 29 025 002
- bez podžbuknog tijela
- ventili za vruće/hladno s keramičkim glavama 1/2" - 90°
- GROHE Long-Life premaz
- GROHE Water Saving 5.7 l/min laminarni perlator
- udaljenost od središta 200 mm
- projekcija 180 mm
- s križnim ručicama
- Uključena dva različita seta poklopaca za ventile. Jedan set s oznakama "H" i "C", jedan set bez oznaka.

20 164 003 **ATRIO MIJEŠALICA ZA UMIVAONIK, 3 OTVORA**

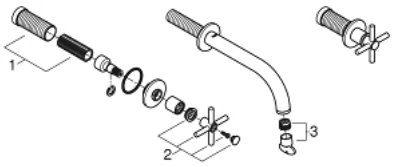

REZERVNI DIJELOVI, travnja 2017 – now

1: Produljenje za osovinu (Br. narudžbe 45988000)

2: Cross handles (Br. narudžbe 18026003)

3: Ispravljač protoka (Br. narudžbe 48408000)