24 064 AL1 **LINEARE JEDNORUČNA MIJEŠALICA S DVOSMJERNIM PREBACIVAČEM**

OPIS PROIZVODA

- Colour: brushed hard graphite
- set za završnu instalaciju za GROHE Rapido SmartBox 35 600/35 604
- GROHE SilkMove keramička kartuša 46 mm
- GROHE LongLife premaz
- GROHE FastFixation nosač s pokrovom i osovinska brtva, sakriveno učvršćivanje
- metalni zidni nosač, 6° retroaktivno podešavanje
- metalna ručica
- automatski dvosmjerni prebacivač
- without roughing-in set 35 600/35 604 (please order separately)
- izvedbe mlaza: izljev B = 27 l/min, izljev C = 27 l/min

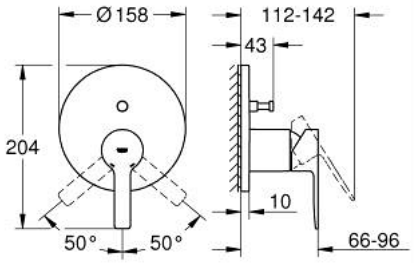

24 064 AL1 **LINEARE JEDNORUČNA MIJEŠALICA S DVOSMJERNIM PREBACIVAČEM**

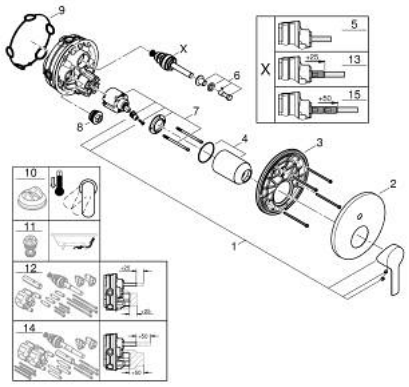

REZERVNI DIJELOVI, travnja 2024 – now

1: Ručica (Br. narudžbe 46988AL0)

2: Rozeta (Br. narudžbe 48429AL0)

3: Ugradbena ploča (Br. narudžbe 48440000)

4: Kapica (Br. narudžbe 09038AL0)

5: Prebacivač (Br. narudžbe 48634000)

6: Ručica za prebacivanje (Br. narudžbe 48637AL0)

7: Kartuša (Br. narudžbe 46048000)

8: Nepovratni ventil (Br. narudžbe 49085000)

9: Brtva (Br. narudžbe 48360000)

10: Limitator temperature (Br. narudžbe 46375000)*

11: Kombinacija zaštite od povrata vode (EN1717) (Br. narudžbe 14055000)*

12: Univerzalni produžni set za jednoručnu miješalicu, 25 mm (Br. narudžbe 14 056000)*

13: diverter (Br. narudžbe 48635000)*

14: Univerzalan set produžetaka za jednoručne miješalice, 50 mm (Br. narudžb e 14057000)*

15: diverter (Br. narudžbe 48636000)*

* Izborni dodaci