31 222 000 **BAULOOP SUDOPER 1/2**

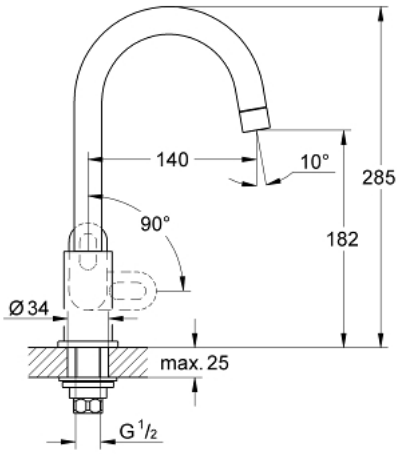

OPIS PROIZVODA

- Colour: chrome
- instalacija na 1 otvor
- metalna ručica
- keramička glava 1/2", 90°
- cjevasti izljev
- perlator
- GROHE LongLife premaz
- fixation nut
- maximum flow rate (at 3 bar): 13 l/min

31 222 000 **BAULOOP SUDOPER 1/2**

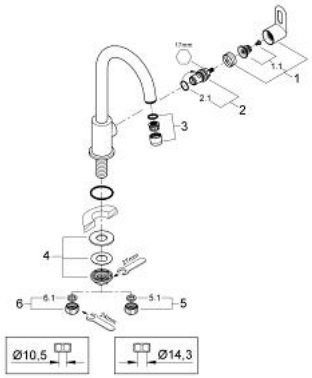

REZERVNI DIJELOVI, lipnja 2010 – now

1: Ručica (Br. narudžbe 48121000)

1.1: Zamjenski alat za učvršćivanje (Br. narudžbe 45186000)

1.1.1: O-brtva Ø18,2 x Ø1,7 (Br. narudžbe 0392400M)

2: Keramička kartuša, 1/2" (Br. narudžbe 45882000)

2.1: O-brtva Ø18,2 x Ø1,7 (Br. narudžbe 0392400M)

3: Perlator (Br. narudžbe 13928000)

4: Kontra matica (Br. narudžbe 45004000)

5: Vijčana matica 1/2" x 14.5 mm (Br. narudžbe 1290200M)

5.1: Btrva od vlakana Ø18,5 x Ø12 x 2 (Br. narudžbe 0138900M)

6: Vijak 1/2" za spajanje cijevi (Br. narudžbe 1290100M)

6.1: Btrva od vlakana Ø18,5 x Ø12 x 2 (Br. narudžbe 0138900M)