31 588 SD1 **K500 SUDOPER OD NEHRĐAJUĆEG ČELIKA**

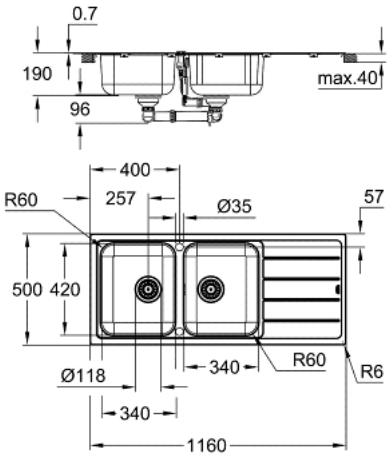

OPIS PROIZVODA

- Colour: stainless steel
- model: K500 80-S 116/50 2.0 rev
- vrsta ugradnje: na radnu ploču
- materijal: nehrđajući čelik AISI 304 (V2A)
- debljina materijala: 0.7 mm
- GROHE LongLife premaz
- površina: satenski premaz
- GROHE Whisper
- min. širina okvira elementa: 800 mm
- dimenzije: 1160 x 500 mm
- 1 bazen: 340 x 420 x 185 mm
- 2 korito: 340 x 420 x 185 mm
- vanjski polumjer: R6 (na radnu površinu), unutarnji polumjer korita: R90
- GROHE FastFixation ugradbeni sustav
- sudoper lijevo ili desno ugradbeni
- otvor (ugradnja na radnu ploču): 1140 x 480 mm
- probušeni otvor: 2 x 35 mm
- odvod: Ø 3.5"/90 mm sifon s automatskim sustavom za otpad
- uključeni dodatci: automatski sustav za otpad s rotacionom ručkom, set za otpad, pokrov sifona, pribor za montažu
- izborni "pritisni da bi se otvorio" pokrov sifona (40 986 SD0)
- količina uključenih učvršćivača (ugradnja na radnu ploču): 18

31 588 SD1 **K500 SUDOPER OD NEHRĐAJUĆEG ČELIKA**

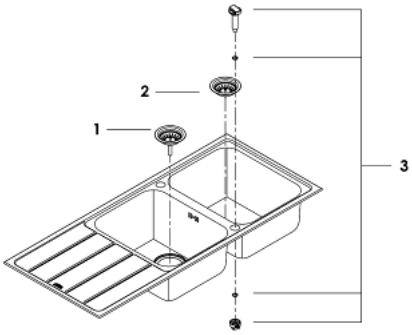

REZERVNI DIJELOVI, kolovoza 2019 – now

1: Utičnica (Br. narudžbe 42588SD0)

2: Utičnica (Br. narudžbe 42589SD0)

3: Zakretna spojnica (Br. narudžbe 42587SD0)